Bezpečnostní kování VAASA

CERTIFIKACE

Osvědčení o shodě s normou EN 179, EN 1634

EN 179 EN 1634 BT3

POPIS VÝROBKU

- universální bezpečnostní kování klika/klika
- bezpečnostní třída 3
- tvar kliky U – možné použít na únikových cestách dle EN179
- pro tloušťku dveří 40 – 55 mm

TECHNICKÉ PARAMETRY

- výška 252 mm; šířka 40 mm
- dodáváno v roztečích 72mm; 90 mm a 92 mm
- dělený čtyřhran 8 mm s přechodkou na 9 mm je součástí balení
- vratné pružiny

PROVEDENÍ VÝROBKU

- nerez
- chrom
- titan

POUŽITÍ

- samozamykací zámky ABLOY
- zámky NEMEF série 9670, 9600, 1769
- FAB vícebodý X57

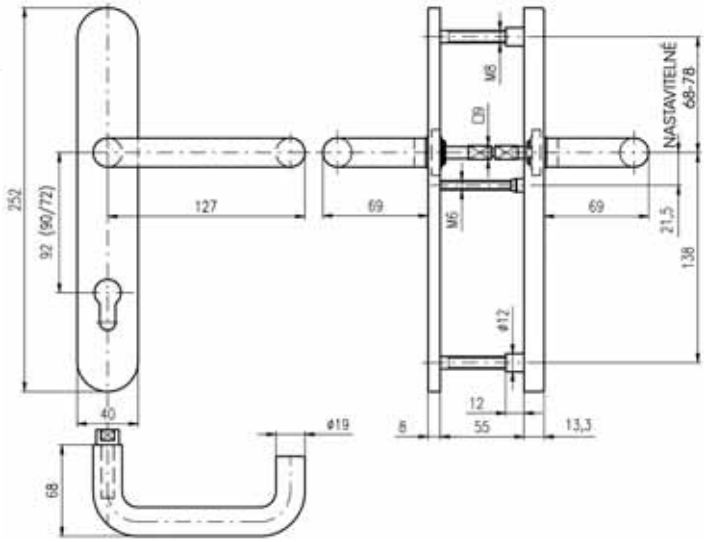

Popis	Objednací číslo
BK VAASA/72, nerez-mat	EL001956
BK VAASA/90, nerez-mat	EL001955
BK VAASA/92, nerez-mat	EL001954